离子交换系统

★冷却液离子交换器

使用说明书

在使用本设备之前
请详读此说明书并加以妥善保管
以备今后参考之用

尊敬的顾客：

感谢您选择“仟净”系列水处理系列产品。

您现在拥有的是冷却离子交换去离子水处理设备。它所制造的冷却液能够满足您实验对冷却液的需求，确保水质长期稳定可靠。在您安装使用冷却液机离子交换器之前，我们建议您仔细阅读本使用手册。它能使您的安装合格、规范，保养合理，从而使本冷却液机发挥出最大的效能，保证您得到源源不断、质量可靠的冷却液。

如果您在安装使用过程中遇到任何困难，请与当地经销商或我公司工程师联系，我们的专业人员将竭诚为您服务！

一、工艺流程

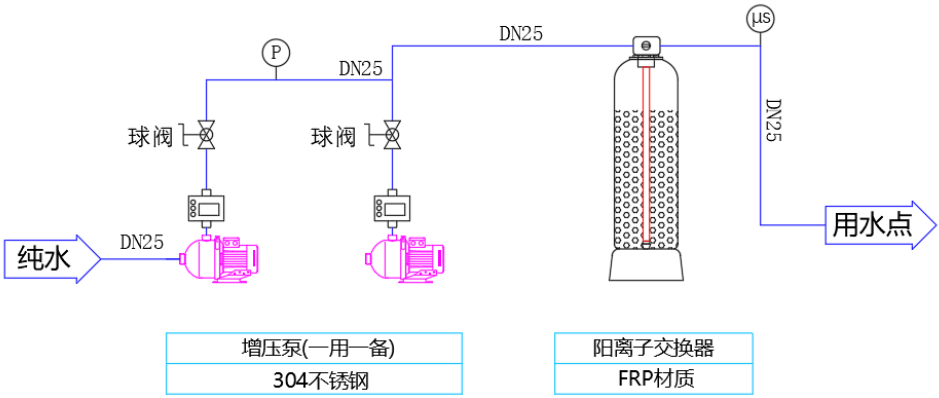

（以上流程图仅做参考，具体以实物为准）

二、功能特点

1、离子交换装置

采用全自动控制运行，智能化程度高，操作简单方便；设备采用一用一备两个增压泵，保证连续供水；交换装置罐体采用优质 FRP 材质，具备重量轻，耐酸碱等特点。

2、噪音小、功率低

本机使用的低噪声增压泵，功率小，能耗低，使用寿命长，

运行质量可靠。

3、水泵全自动控制系统

具备检查水源自动启动，关闭水源自动停机，缺水保护功能。

三、各部件功能介绍

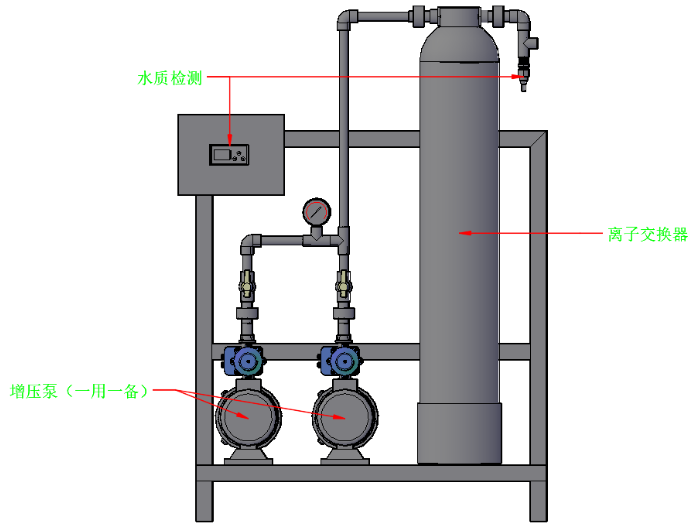

（1）增压泵

本系统配置两台增压泵（一用一备），用于对冷却液加压，为离子交换器提供动力源，该泵具有体积小，高效率，低噪音等特点。

(2) 水泵控制器

水泵控制器的主要作用是能根据流量/压力控制水泵的启停，维持管路水压。

(3) 离子交换器

罐内装有专用离子交换树脂，继冷却液之后再深度脱盐，把水里剩下的盐分离子再吸附掉，经过离子交换器后，电导率降低至 5us/cm 以下。

四、管道安装

设备出厂时安装调试完成，用户只需将进水口、出水口，安装即可 。（图示仅供参考）

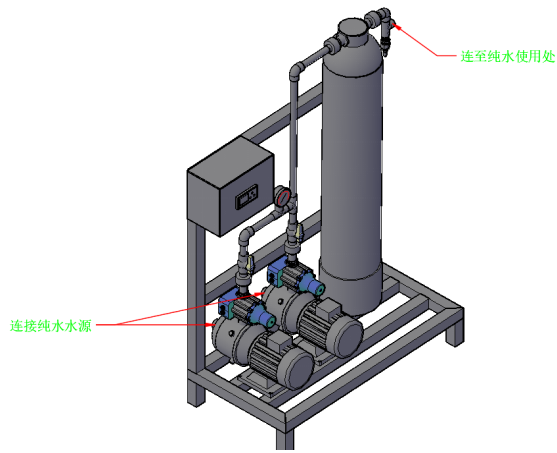

五、操作说明

(1) 系统启动

本系统为离子交换系统，安装调试好后，不是专业人员切莫调节相关阀门时间控制，以免对系统造成损害。*只须将电控箱面板开关选择到“开启”状态，电器将自动控制。*

① 水泵全自动控制系统检测到水源，增压泵启动。将冷却液输送至离子交换器中脱盐，产出超冷却液，在线电导率仪实时监测出水水质。

② 本设备具有低压保护功能。当源水供水不足，压力下降到定值时，水泵控制器会自动关闭增压泵，达到保护泵体的目的；当源水压力恢复时，设备会自动恢复工作，设备自动停机或自动恢复启动后，操作者应及时调整设备运行参数。设备配置一用一备增压泵，可切换使用，保证供水不间断；后端不用水时，压力达标后水泵自动停机

(2) 系统关机

关闭增压泵，检查各压力表是否归零；擦干机器上尤其是电器设备和元件上水迹，避免有积水损坏设备。

六、常见故障

故障问题	原因	解决办法
出水量减少	1、树脂受到污染或变质 2、源水水质恶化 3、源水水压不够	1、更换滤芯 2、检查水压，是否堵塞
出水水质不合格	1、离子交换器树脂失效	1、再生或更换
设备不工作	1、电源没接通 2、源水压力过低或停水 3、变压器烧坏	1、检查电源 2、检查水源压力 3、测量并更换

七、售后服务

1.保修有效期为自开具发票之日起计。保修期内免收材料费。

2.保修期限：整机保修一年。耗材不在保修范围之内（耗材包括各级滤芯、树脂）

3.请妥善保管好您的购机发票。

4.凡用户自行拆装、改装机器或未按说明书要求操作及一切人为损坏均不在保修范围内。

5.若您的去离子冷却液机出现异常现象，请停止使用，并与当地服务商或厂家联系。

本公司保留更改产品设计与规格的权利，届时恕不另行通知。本手册有不详或错误之处，请与厂家或服务商联系，本手册最终解释权归东莞市仟净环保设备有限公司所有。